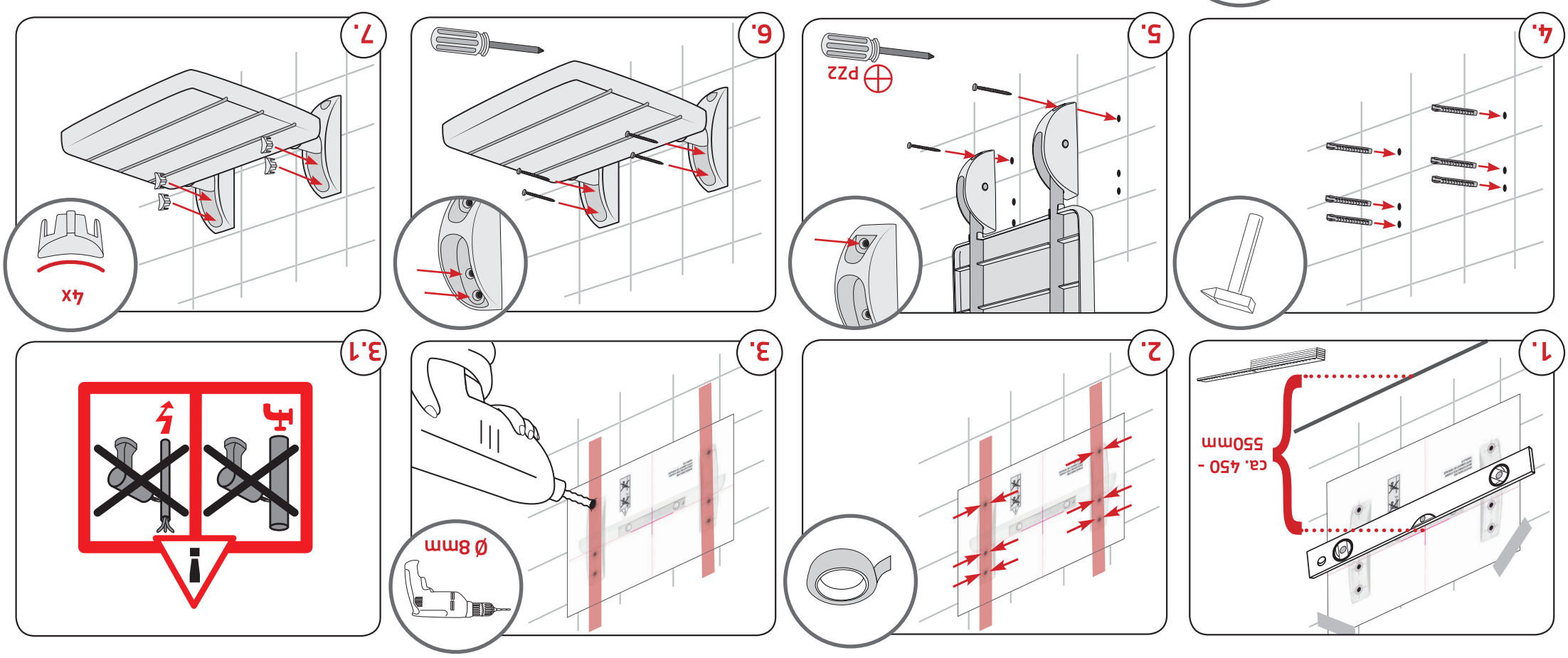

RIDDER | Assistent

★★★★★ ECO

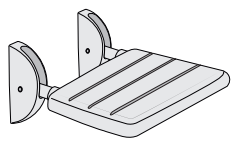

1x

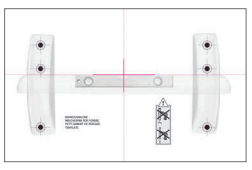

1x

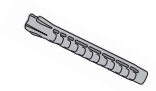

6x

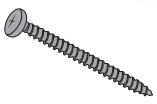

6x

4x

2x

1x

A041101

RIDDER GmbH
Ridder Straße 1, D-56379 Singhofen
Tel.: +49 (2604) 9541-0, Fax +49 (2604) 9541-50
Mail: info@ridder-online.de, www.ridder-online.de

Art.-Nr.: A04110107
2352021

DE

HINWEIS!

Sehr geehrter Kunde, bitte lesen Sie vor dem Gebrauch die Sicherheitshinweise sorgfältig durch und bewahren Sie sie für die weitere Nutzung auf. Der Hersteller übernimmt keinerlei Haftung bei fehlerhafter Montage oder unsachgemäßem Gebrauch des Produkts.
Sicherheitshinweise: Der Dusch-Klappsitz ist zur Nutzung in Nassräumen ausgelegt und dient ausschließlich als Sitzmöglichkeit während dem Duschen und im privaten Bereich. Die Montagehöhe des Dusch-Klappsitzes hängt von der Körpergröße des Benutzers ab, als Standardhöhe verwendet man 450-550mm vom Boden der Duschtasse oder des Bades aus gemessen. Als einfache Methode die Montagehöhe des Duschklappsitzes zu bestimmen, raten wir folgendes: Messen Sie die Sitzhöhe eines dem Benutzer bequemen Stuhls und montieren Sie den Duschsitz auf einer ähnlichen Höhe. Nicht auf die Sitzflache stellen. Verpackungsmaterialien von Kindern fern halten. Feuchte Oberflächen können die rutschhemmenden Eigenschaften verschlechtern. Empfohlene Nutzungsdauer: max. 5 Jahre. Bei Beschädigung nicht mehr verwenden.
Reinigungs- und Pflegehinweise: Bitte beachten Sie die Reinigungs- und Pflegehinweise. Bei unsachgemäßer Druchführung kann das Produkt beschädigt werden. Reinigen Sie das Produkt sanft mit Wasser und handelsüblichem Haushaltsreiniger. Trocknen Sie das Produkt anschließend mit einem Tuch ab.

WARNUNG!

Der Installateur muss sich vergewissern, dass die Konstruktion der Wand eine sichere Befestigung der Wandbefestigungsschrauben garantiert. Die Montage muss in jedem Fall an einer stabilen, tragfähigen Wand mit glatter Oberfläche erfolgen. Mitgeliefert: Dübel 8 x 65 mm, Edelstahlschrauben 5 x 75 mm, geeignet für armierten Beton oder Vollziegel M20. Bei anderen Wandtypen muss eine Fachfirma der Befestigungstechnik hinzugezogen werden.

GB

NOTE!

Dear customer, please read the safety instructions carefully before use and keep the manual for further use. The manufacturer assumes no liability for faulty assembly or improper use of the product.
Safety instructions: The fold-down shower seat is used exclusively as a seat during showering and in private use. The mounting height of the seat depends on the body height of the user, as standard height is used 450-550mm (17.71-21.65") from the floor of the showertray. As a simple method the mounting height of the shower seat we recommend the following: Measure the seat height of a chair comfortable to the user and mount the shower seat at a similar height. Do not stand on the seat. Keep packaging materials away from children. Moist surfaces can impair the anti-slip function. The recommended maximum usage is 5 years. Do not use if the product is damaged.
Cleaning and care instructions: Please pay attention to the cleaning and care instructions. In the case of improper use the product can be damaged. Clean it carefully with water and standard commercial detergents. Subsequently, you can dry the product with a cloth.

WARNING!

The installer must ensure that the construction of the wall guarantees a secure attachment of all wall mounting screws. The assembly must in any case be carried out on a stable, load-bearing wall with a smooth surface. Fasteners: dowels 8 x 65mm (0.31 x 2.56 "), screws made of stainless steel 5 x 75 mm (0.2 x 2.95 "), suitable for reinforced concrete or solid brick M20. For other types of wall, a specialist firm of fastening technology has to be consulted.

FR

REMARQUE!

Cher client, veuillez lire attentivement les consignes de sécurité avant l'utilisation et veuillez les conserver pour une utilisation ultérieure si besoin est. Le fabricant décline toute responsabilité en cas de montage incorrect ou d'utilisation inadaptée.
Consignes de sécurité: Le siège de douche rabattable est exclusivement utilisé comme siège pendant la douche et à usage privé. La hauteur de montage du siège pliant dépend de la Taille du corps de l'utilisateur, comme la hauteur standard est utilisée 450 - 550mm du sol du bac de douche. Comme méthode simple, la hauteur de montage du siège de douche nous recommandons ce qui suit: Mesurer la hauteur d'une chaise confortable à l'utilisateur et montez le siège de douche à une hauteur similaire. Ne pas se lever sur le siège. Garder les matériaux d'emballage hors de la portée des enfants. Si la surface est humide, les propriétés antidérapantes peuvent être affectées. La durée maximale d'utilisation recommandée du produit est de 5 ans. Ne plus utiliser en cas de dommage.
Consignes de nettoyage et d'entretien: Veuillez respecter les consignes de nettoyage et d'entretien. Le non-respect de ces consignes peut endommager le produit. Veuillez nettoyer le produit délicatement avec de l'eau et un nettoyant ménager doux. Frotter ensuite le produit avec un chiffon pour le sécher.

AVERTISSEMENT!

L'installateur doit s'assurer que la construction du mur garantit une fixation sécurisée pour toutes les vis de fixation murale. L'assemblage doit en tout état de cause être réalisé sur un mur stable avec une surface lisse. Attaches: Chevilles 8 x 65 mm, vis en acier inoxydable 5 x 75 mm, convient pour béton armé ou briques solides M20. Pour d'autres types de murs, une spécialiste de la fixation doit être consultée.

ES

¡NOTA!

Estimado cliente, por favor lea las instrucciones de uso con atención antes de usar el producto y guardelo para futuros usos. El fabricante no se responbiliza de un montaje mal realizado o de un uso indebido del producto.
Instrucciones de seguridad: El asiento plegable de la ducha se utiliza exclusivamente como un asiento durante la ducha y en de uso privado. La altura de montaje del asiento plegable de la ducha depende de la altura del cuerpo del usuario, como la altura estándar se utiliza 450-550m m del piso de la bandeja de ducha del baño. Como método simple de montaje del asiento de la ducha recomendamos lo siguiente: Mida la altura del asiento de una silla cómoda para el usuario y monte el asiento de la ducha a una altura similar. No levantarse sobre el asiento. Mantenga los materiales del embalaje alejados de los niños. Las superficies húmedas pueden afectar la función antideslizante. Recomendamos un uso máximo de 5 años. No usar si el producto si este dañado.
Instrucciones de limpieza y cuidado: Por favor preste atención a las instrucciones de limpieza y cuidado. Un uso indebido del producto puede dañarlo. Limpielo cuidado usando papel y un detergente estándar. Puede secarlo con un trapo normal.

¡ADVERTENCIA!

El instalador debe asegurarse de que la construcción de la pared garantiza una fijación segura de para todos los tornillos de montaje en pared. En cualquier caso, el montaje debe realizarse sobre una pared estable y con una superficie lisa. Sujetadores: Tacos 8 x 65 mm y tornillos de acero inoxidable 5 x 75 mm, adecuado para: hormigón armado o ladrillo macizo M20. Para otros tipos de pared, una especialista de la tecnología de fijación tiene que ser contactada.

RU

ВНИМАНИЕ!

Уважаемый клиент, перед использованием внимательно прочитайте инструкции по технике безопасности и сохраните их для дальнейшего использования. Производитель не несет ответственности за неправильную установку или неправильное, не целевое использование продукта.
Безопасность: Откидное сиденье используется исключительно как сиденье для душа для домашнего пользования. Высота крепления откидного сиденья для душа зависит от высота тела пользователя. В качестве стандартной высоты используется 450-550 мм от пола, душевого поддона или ванны. Для упрощения этой задачи, мы рекомендуем следующее : Измерьте высоту стула или кресла, удобного для вашего пользователя и установите сиденье для душа на такой же высоте. Не стоять на сиденье. Храните упаковочные материалы вдали от детей. вогкая/мокрая поверхность может ухудшить противо-скользящую функцию. Рекомендуемый срок службы продукта - макс. 5 лет. Не используйте продукт, если он повреждён.
Инструкции по чистке и уходу: Пожалуйста примите во внимание инструкции по чистке и уходу. Неправильное, не целевое использование продукта может привести к повреждению изделия. Аккуратно очистите продукт водой и коммерческим чистящим средством. Затем высушите продукт тряпкой.

ПРЕДУПРЕЖДЕ́НИЕ!

Установщик должен убедиться, что конструкция стены гарантирует надежное крепление всех винтов для настенного монтажа. Монтаж продукта должен выполняться на устойчивой несущей стене с гладкой поверхностью. Крепеж: дюбеля 8 x 65 mm, винты из нержавейки 5 x 75 mm, можно крепить к железобетонным стенам или стенам из сплошного кирпича M20. Для крепления на других типах стен необходимо вызвать специализированную фирму.

CZ

POZNÁMKA!

Vážený zákazníku, před použitím si pozorně přečtěte bezpečnostní pokyny a uschovejte si jej pro další použití. Výrobce nepřebírá žádnou odpovědnost za vadnou montáž nebo nesprávné použití výrobku.
Bezpečnostní instrukce: Sprchové skládací sedadlo se používá výhradně jako sedák při sprchování a při soukromém použití. Montážní výška sklopné sedačky je závislá na: výšce těla uživatele, ve standardní výšce, je použita 450-550 mm od podlahy sprchové vaničky nebo vany. Jako jednoduchý způsob montáže a pro stanovení výšky sedáku doporučujeme následující: Změřte výšku sedadla židle pohodlnou pro uživatele a namontujte sprchovou sedačku v podobné výšce. Nestoupejte na sedadlo. Uchovávejte obalové materiály mimo dosah dětí. Vlhké povrchy mohou zhoršit protiskluzové vlasnosti. Doporučené použití: max. 5 let. Nepoužívejte, pokud je výrobek poškozen.
Pokyny k čištění a péči: Věnujte pozornost pokynům na čištění a péči. V případě nesprávného použití může dojít k poškození výrobku. Pečlivě jej vyčistěte vodou a běžnými komerčními čistícími prostředky. Následně můžete výrobek sušit hadříkem.

VAROVÁNÍ!

Montážní pracovník musí zajistit, aby konstrukce stěny zaručovala bezpečné uchycení všech šroubů na stěnu. Montáž musí být v každém případě provedena na stabilní nosné stěně s hladkým povrchem. Spojovací materiál: hmoždinky 8 x 65 mm a šroub z nerezové oceli 5 x 75 mm, vhodné pro: železobeton nebo masivní cihla M20. U jiných typů stěn je třeba doplnit odbornou firmu upevňovací techniky.

DK

BEMÆRK!

Kære kunde, læs venligst sikkerhedsmanualen omhyggeligt, før brug af produktet, og gem denne for senere brug. Producenten påtager sig intet ansvar for mangelfuld montering eller forkert brug af produktet.
Sikkerhedsinstruktioner: Brusesædet er udelukkende testet og certificeret til brug under brusebad og udelukkende som privat brug. Monteringshøjden på det foldbar brusesæde afhænger af brugerens kropshøjde, som standardhøjde bruges 450-550 mm fra gulvet i brusekabinen. For en simpel montering i den korrekte højde anbefaler vi følgende: Mål sædehøjden på en stol, der er behagelig for brugeren og monter brusesædet i en tilsvarende højde. Placer ikke ting på sædet. Opbevar emballagematerialer væk fra børn. Fugtige overflader kan pavirke anti-slip funktionen. The anbefalede maksimumbrug er 5 år. Benyt ikke produktet, hvis dette er skadet.
Instruktioner til rengøring og vedligeholdelse: Læs venligt både instruktioner til rengøring samt vedligeholdelse. I tilfælde af forkert brug, kan produktet blive beskadiget. Rengør produktet grundigt, med vand og almindelige rengøringsmidler. Derefter kan produktet tørres af med en klud.

ADVARSEL!

Installatøren skal sikre, at konstruktionen af væggen sikrer en sikker fastgørelse af alle vægmonteringsskruer. Samlingen skal under alle omstændigheder udføres på en stabil, bærende væg med en glat overflade. Befæstning via: dyvler 8 x 65 mm, og skruer af rustfrit stål 5 x 75 mm, velegnet til: armeret beton eller solid mursten M20. For andre vægtyper skal der konsulteres et specialistfirma for rådgivning om fastgørelsesmateriale.

EE

MÄRGE!

Hea klient, palun lugege enne kasutamist ohutu kasutamise juhiseid ja hoidke need edaspidiseks kasutamiseks alles. Tootja ei vastuta toote vale kokkupaneku või ebaõige kasutamise eest.
Turvalise kasutamise juhised: Dushist volditavat istet kasutatakse ainult istekohana dušši ja isiklikuks kasutamiseks. Hoonete sertifitseerimine ei sisalda testimisi inimeste rehabilitatsiooni ja ravi alal. Dušikabiini istmekõrguse paigalduskõrgus sõltub sellest kasutaja kehakõrgus standardse kõrguse korral on 450-550mm dushiruumi põrandast või vannist. Lihtsa meetodina kasutage dušši paigalduskõrgust soovitame järgmist. Mõõdetage kasutajale mugavat tooli istmekõrgust ja paigaldage duššiš sarnase kõrgusega. Ärge seiske istmel. Hoidke pakendimaterjalid lastelt ära. Niiske pind voib mojutada libisemisvastast funktsiooni. Maksimaalne soovitatav kasutusiga on 5 aastat. Rikkis toodet kasutada ei tohi.
Puhastus- ja hooldusjuhend: Palun järgi puhastus- ja hooldusjuhendit. Mitteotstarbeka kasutamise tagajärjel võib toodet kahjustada. Puhasta hoolikalt vee ja tavalise pesuvahendiga. Pärast pesemist kuivata toodet lapiga.

HOIATUS!

Paigaldaja peab tagama, et seina konstruktsioon tagaks kõikide seinakinnituste kruvide turvalise kinnitamise. Kokkupanek peab igal juhul läbi viima stabiilse, kandev seina, millel on sile pind. Kinnitusvahendid: tüüblid 8 x 65 mm, roostevabast terasest kruvid 5 x 75 mm, sobib raudbetoonist või tahke tellistest M20. Teiste seinte tüüpide puhul tuleb lisada spetsiaalse kinnitusvahendite tootja.

FI

HUOMAUTUS!

Hyvä asiakas, lukekaa turvallisuusohjeet huolellisesti ennen käyttöä ja säilyttäkää ne myöhempää käyttöä varten. Valmistaja ei vastaa tuotteiden ohjeidenvastaisteta asennuksesta tai asiankuulumattomasta käytöstä.
Turvallisuusohjeet: Taittuva suihkuistuin on tarkoitettu käytettäväksi istuimena suihkun aikana yksityisessä käytössä. Istuimen asennuskorkeus riippuu käyttäjän omasta pituudesta. Vakiokorkeus on 450-550mm suihkualtaan lattiasta. Yksinkertaisena menetelmänä suihkuistuimen asennuskorkeuden määrittelemiseen suosittelemme seuraavaa: Mitatkaa jonkun jo käytössä olevan sopivan tuolin korkeus ja kiinnittäkää suihkuistuin samalle korkeudelle. Älä seiso istuimella. Pidä pakkausmateriaalit poissa lasten ulottuvilta. Kosteat pinnat voivat heikentää liukastumisen estäviä ominaisuuksia. Tuotteiden suositeltu käyttöikä on enintään 5 vuotta. Tuotetta ei saa käyttää jos sen on vaurioitunut.
Puhdistus- ja hoito-ohjeet: Huomioikaa puhdistus- ja hoito-ohjeet. Epäasianmukainen puhdistus voi vahingoittaa tuotetta. Puhdista tuote kevyesti vedellä ja kaupallisella puhdistusaineella. Kuivatkaa tuote sitten kankaalla.

VAROITUS!

Asentajan on varmistettava, että seinärakenne sopii kaikkien seinäkiinnitysruuvien turvallisen kiinnityksen. Asennus on tehtävä vakaalle kantokykyiselle seinälle, jossa on sileä pinta. Kiinnitysmateriaalit: tulpat 8 x 65 mm, ruostumattomat teräsruuvit 5 x 75 mm, sopii kiinnitettäväksi betoniseinään tai tiiliseinään. Asennettaessa tuolia muille seinätyypeille on suositeltavaa konsultoida asiantuntijaa.

HR

BILJEŠKA!

Dragi kupče, pažljivo pročitajte sigurnosne upute prije uporabe i čuvajte priručnik za daljnju uporabu. Proizvođač ne preuzima nikakvu odgovornost za neispravnu montažu ili nepravilno korištenje proizvoda.
Sigurnosne upute: Sjedalo za sjedenje za tuširanje koristi se isključivo kao sjedalo za vrijeme tuširanja i u privatnoj uporabi. Visina montaže sjedala za presavijanje tuširanja ovisi o visina tijela korisnika, kao standardna visina, koristi se od 450-550 mm od poda tuš-ladice Ili kupka iz. Jednostavna metoda je visina ugradnje tuš sjedala preporučujemo sljedeće: Izmjerite visinu sjedala udobne stolice za korisnika i montirati tuš sjedalo na sličnoj visini. Nemojte stajati na sjedalu. Držite materijal za pakiranje od djece. Vlažne površine mogu umanjiti zaštitu protiv Proklizavanja. Preporučena maksimalna uporaba: 5 godina. Nemojte ga koristiti ako je proizvod oštećen.
Upute za čišćenje i njegu: Obratite pozornost na upute za čišćenje i njegu. U slučaju nepravilne uporabe proizvod se može oštetiti. Pažljivo ga očistite vodom i standardnim komercijalnim deterdžentima. Nakon toga proizvod možete osušiti krpom.

UPOZORENJE!

Instalater mora osigurati da konstrukcija zida jamči sigurno pričvršćivanje svih vijaka za pričvršćivanje na zid. Sklop se u svakom slučaju mora provesti na stabilnom, nosivom zidu s glatkom površinom. Elementi za spajanje: tiple 8 x 65 mm, vijak izrađen od nehrđajućeg čelika 5 x 75 mm, prikladno za armiranobetonske ili čvrste opeke M20. Za ostale vrste zida potrebno je dodati specijaliziranu tvrtku tehnologije pričvršćivanja.

HU

CÉLZÁS!

Tisztelt vásárló, kérjük, figyelmesen olvassa el figyelmesen a biztonsági utasításokat, és tartsa meg őket további felhasználás céljából. A gyártó nem vállal felelősséget a termék helytelen beszereléséért vagy helytelen használatáért.
Biztonság: A lehajtható zuhanyülőkét kizárólag zuhanyozás közben és saját használatra használják.A lehajtható zuhanyülőke szerelési magassága függ a felhasználó testmagasságától, átlagos magasság esetén szereljék 450 - 550mm magasságban a zuhanytálcától vagy a fürdő padlójától. A következőket javasoljuk a zuhanyülőke szerelési magasságának egyszerű meghatározásához. Mérje meg egy normál szék kényelmes ülésmagasságát a felhasználó számára, és szerelje fel a zuhanyülőkét hasonló magasságban. Ne álljon az ülőkére. Tartsa távol a csomagolóanyagokat a gyermekektől. A nedves felületek csökkenthetik a csúszásgátló funkciót. A termék ajánlott élettartama max. 5 év. Ne használja, ha sérült.
Tisztítási és ápolási utasítások: Kérjük, vegye figyelembe a tisztítási és ápolási utasításokat. A nem megfelelő kezelés károsíthatja a terméket. Óvatosan tisztítsa meg a terméket vízzel és háztartási tisztítószerrel. Ezután szárítsa meg a terméket egy ruhával.

FIGYELMEZTETÉS!

A szerelőnek gondoskodnia kell arról, hogy a falszerkezet garantálja a csavarok biztos rögzítését a falra szerelés során. A felszerelést minden esetben stabil, sima felületű teherhordó falon kell elvégezni. Kötőelemek: dugók 8 x 65 mm, rozsdamentes acél csavarok 5 x 75 mm, alkalmas fal vasbeton vagy tömör tégla M20. Más típusú falaknál konzultálni kell egy speciális rögzítéstechnikai céggel.

IT

NOTA!

Caro cliente, leggere attentamente le istruzioni di sicurezza prima dell'uso e conservare il manuale per ulteriori utilizzi. Il produttore non si assume alcuna responsabilità per il montaggio difettoso o l'uso improprio del prodotto.
Istruzioni di sicurezza: Il sedile pieghevole viene utilizzato esclusivamente come sedile durante la doccia e in uso privato. L'altezza di montaggio del sedile pieghevole dipende dal. L'altezza del corpo dell'utilizzatore, come altezza standard, viene utilizzata 450-550 mm dal pavimento del piatto doccia o il bagno da. Come metodo semplice l'altezza di montaggio del sedile doccia consigliamo quanto segue: Misurare l'altezza del sedile di una sedia confortevole per l'utente E montare il sedile doccia ad una altezza simile. Non salire sul sedile. Tenere i materiali di imballaggio lontani dai bambini. Le superfici umide possono compromettere l'azione antiscivolo. Utilizzo massimo consigliato: 5 anni. Non usare se il prodotto è danneggiato.
Istruzioni per la pulizia e la cura: Si prega di prestare attenzione alle istruzioni di pulizia e cura. In caso di uso improprio, il prodotto può essere danneggiato. Pulire accuratamente con acqua e detergenti commerciali standard. Successivamente, è possibile asciugare il prodotto con un panno.

AVVISO!

L'installatore deve assicurarsi che la costruzione della parete garantisca un fissaggio sicuro di tutte le viti di fissaggio a parete. L'assemblaggio deve in ogni caso essere eseguito su una parete stabile e portante con superficie liscia. Elementi di fissaggio: tasselli 8 x 65 mm, viti in acciaio inox 5 x 75 mm, adatto per cemento armato o mattone solido M20. Per altri tipi di pareti, è necessario aggiungere una ditta specializzata di tecnologia di fissaggio.

LT

PASTABA!

Gerbiamas kliente, atidžiai perskaitykite saugos reikalavimus prieš naudojant ir laikykitės naudojimosi instrukcijos. Gamintojas neprisiima atsakomybės, jeigu prekė buvo netinkamai surinkta arba netinkamai naudojama.
Saugos instrukcija: Dušo sulankstoma sėdynė naudojama tik kaip sėdynė duše ir privačiam naudojimui. Dušo sulankstomos sėdynės montavimo aukštis priklauso nuo. Kūno aukštis naudotojui, kaip standartinis aukštis, yra 450-550 mm nuo dušo padėklų grindų arba vonia iš. Paprastas būdas - dušo kėdės montavimo aukštis rekomenduojame: išmatuokite naudotojui patogų kėdės aukštį ir pritvirtinkite dušo kėdutę panašiu aukščiu. Nestovėkite ant sėdynės. Laikyti pakuotės medžiagas nuo vaikų. Drėgnas paviršius silpnina neslystančio paviršiaus funkciją. Rekomenduojamas maksimalus naudojimas - 5 metai.Nesinaudokite pažeistu ar sugadintu produktu.
Valymo ir priežiūros instrukcijos: Atkreipkite dėmesį į valymo ir priežiūros instrukcijas. Netinkamai naudojant, produktas gali būti pažeistas. Valykite vandeniu ir valymui tinkančiais valikliais. Nusausinkite sausa šluoste.

ĮSPĖJIMAS!

Montuotojas turi užtikrinti, kad sienos konstrukcija užtikrintų saugų visų sieninio montavimo varžtų tvirtinimą. Bet kokiu atveju surinkimas turi būti atliekamas ant stabilios, nejudančios sienos su lygiu paviršiumi. Tvirtinimo: kaiščiai 8 x 65 mm, nerūdijančio plieno varžtai 5 x 75 mm, tinka gelžbetonio arba kieto molio M20. Kitų tipų sienoms reikia pritvirtinti specialios tvirtinimo technologijos firmą.

LV

PIEZĪME!

Cien klient, pirms lietošanas rūpīgi izlasiet drošības norādījumus un saglabājiet šo instrukciju turpmākai uzziņai. Ražotājs neuzņemas nekādu atbildību par produkta nepareizu uzstādīšanu vai nepareizu lietošanu.
Drošības norādījumi: Dušas saliekamais sēdeklis tiek izmantots tikai kā sēdeklis dušā un privātā lietošanā. Dušas salokāmā sēdekļa stiprinājuma augstums ir atkarīgs no. Lietotāja ķermeņa augstums, kā standarta augstums, tiek izmantots 450-550mm no dušas paliktņa grīdas vai arī no vannas. Vienkārša metode - dušas kabīnes montāžas augstums mēs iesakām sekojošo: izmērīt lietotājam ērtu krēslu sēdekļa augstumu un uzstādiet dušas kabīni līdzīgā augstumā. Nenovietojiet uz sēdekļa. Uzglabāt iepakojuma materiālus prom no bērniem. Mitrā virsma var pasliktināt pretslīdes funkciju. Maksimālais ieteicamais lietošanas laiks ir 5 gadi. Nelietot, ja produkts ir bojāts.
Tīrīšanas un apkopes norādījumi: Ievērojiet tīrīšanas un apkopes norādījumus. Nepienācīgas lietošanas gadījumā produktu var sabojāt. Jātīra rūpīgi ar ūdeni un standarta komerciālajiem tīrīšanas līdzekļiem. Pēc tam var noslaucīt ar drānu.

BRĪDINĀJUMS!

Uzstādītājam jānodrošina, lai sienas konstrukcija garantētu visu sienas stiprinājumu skrūvju drošu stiprinājumu. Montāžu jebkurā gadījumā jāveic stabila, nesoša siena ar gludu virsmu. Stiprinājumi: dībeļi 8 x 65 mm, nerūsošā tērauda skrūves 5 x 75 mm, Piemērots: dzelzsbetons vai ciets ķieģelis M20. Citu veidu sienām jāpievieno speciāls stiprinājumu tehnoloģiju uzņēmums.

NL

AANWIJZING!

Geachte klant, a.u.b. voor gebruik zorgvuldig de veiligheidsaanwijzingen doorlezen en deze voor later gebruik opbergen. De fabrikant wijst alle verantwoordelijkheid bij niet correcte montage of onoordeelkundig gebruik van het product af.
Veiligheidsaanwijzing: De opklapbare douchestoel wordt uitsluitend gebruikt als zetel tijdens het douchen en in privégebruik. De montagehoogte van de douchevouwstoel hangt af van de Lichaamshoogte van de gebruiker, als standaard hoogte wordt gebruikt 450-550mm van de vloer van de douchebak. Als een eenvoudige methode is de montagehoogte van de douchestoel wij raden het volgende aan: Meet de zithoogte van een stoel die comfortabel is voor de gebruiker En monteer de douchestoel op een gelijke hoogte. Ga niet op de stoel staan. Verwijder verpakkingsmateriaal van kinderen. Vochtige oppervlakken kunnen de antislip eigenschappen verminderen. De geadviseerde gebruiksduur van het product is max. 5 jaren. Bij beschadigingen niet meer gebruiken.
Reiniging en onderhoud: Wilt u a.u.b. de reinigings-, en onderhoudsadviezen in acht nemen. Bij onoordeelkundig gebruik kan het product beschadigen. Reinig het product voorzichtig met water en een in de detailhandel verkrijgbaar huishoudreinigingsmiddel. Droog daarna het product met een doek af.

WAARSCHUWING!

De installateur moet ervoor zorgen dat de constructie van de muur een veilige bevestiging van alle wandbevestigingsschroeven garandeert. De montage moet in elk geval uitgevoerd worden op een stabiele, dragende muur met een glad oppervlak. Fasteners: pluggen 8 x 65 mm, rvs schroeven 5 x 75 mm, geschikt voor gewapend beton of vaste baksteen M20. Voor andere soorten wand moet een specialistisch bevestigingsbedrijf worden geraadpleegd.

NO

ANVISNINGER!

Kjare kunde, les sikkerhetsinstruksjonene noye for du bruker produktet og oppbevar dem for senere bruk. Produsenten patar seg intet ansvar for feil montering eller feil bruk av produktet.
Sikkerhetsanvisninger: Sammenleggbart klappsete brukes kun som et sete under dusjing og i privat bruk. Monteringshøyde på klappsete avhenger av brukerens kroppshøyde. Som standardhøyde brukes 450 - 550mm fra gulv. Vi anbefaler følgende monteringsmetode: Mål setehøyden på en stol som er komfortabel for brukeren og monter dusjsetet på en tilsvarende høyde. Ikke stå på setet. Hold emballasjemateriell borte fra barn. Fuktige overflater kan svekke anti-skli funksjonen. Anbefalt brukstid for produktet: maksimalt 5 ar. Produktet ma ikke brukes hvis det har skader.
Anvisninger for rengjoring og stell: Folg anvisningene for rengjoring og stell. Hvis det utfores feil, kan produktet bli skadet. Rengjor produktet forsiktig med vann og vanlig rengjoringsmiddel. Tork produktet med en klut etterpa.

ADVARSEL!

Montøren må sørge for at veggkonstruksjonen sikrer en sikker festing av alle veggmonteringsskruer. Monteringen må under alle omstendigheter utføres på en stabil, bærende vegg med en jevn overflate. Festene: plugger 8 x 65 mm, edelstålskruer 5 x 75 mm, egnet for armert betong eller solid murstein M20. For andre typer vegger må et spesialfirma for festeteknologi kontaktes.

PT

NOTA!

Estimado Cliente, por favor, leia com atenção as instruções de segurança antes de utilização e guarde este manual para futuras consultas. O fabricante não se responsabiliza por má montagem ou uso indevido do produto.
Instruções de segurança: O banco basculante é exclusivamente para o duche e para uso privado. A altura de colocação do banco basculante depende da altura do utilizador. Como altura padrão é usado 450-550mm do chão do duche. Para uma montagem mais simples recomendamos o seguinte: medir a altura de uma cadeira que fique confortável para o utilizador do banco e coloque-o a uma altura semelhante. Não fique em pé no banco. Mantenha as embalagens afastadas das crianças.As superficies humidas podem anular o efeito antiderrapante. A utilização máxima recomendada é de 5 anos. Não utilizar o produto se este estiver danificado.
Instruções de limpeza e outros cuidados a ter: Por favor, tenha em atenção as instruções de limpeza e cuidados a ter. No caso de utilização indevida, o produto pode danificar-se. Limpar cuidadosamente com água e detergentes comuns. De seguida, pode limpar o produto com um pano.

AVISO!

O instalador deve certificar-se que a construção da parede garanta uma fixação segura. A montagem deve ser realizada obrigatoriamente numa parede estável e lisa. Fixação: Bucha 8 x 65 mm, parafusos em aço 5 x 75 mm, adequado para betão armado ou tijolo sólido M20. Para outros tipos de paredes, é necessário recorrer a um instalador certificado.

SE

NOTERA!

Bästa kund, var noga med att läsa säkerhetsanvisningarna noggrant före användning och förvara dem för vidare användning. Tillverkaren åtar sig inget ansvar för felaktig installation eller felaktig användning av produkten.
Säkerhetsåtgärder: Fällbara duschstolar används exklusivt som sittplats under dusch och i privat bruk. Monteringshöjden på det fällbara duschstolen beror på. Kroppshöjd hos användaren, som standardhöjd används 450 - 550mm från golvet i duschbrickan. Som en enkel metod monteras duschhyttens monteringshöjd vi rekommenderar följande: Mät säteshöjden på en stol bekväm för användaren och montera duschsätet på samma höjd. Stå inte på sätet. Förvara förpackningsmaterial borta från barn. Fuktiga ytor kan försämra antislippfunktionen. Den rekommenderade användningsperioden för produkten är max. 5 år. Använd inte om den är skadat.
Rengöring och skötselråd: Observera rengörings- och skötselråd. Felaktig användning kan skada produkten. Rengör produkten försiktigt med vatten och lämplig rengöringsmedel. Torka sedan produkten med en trasa.

VARNING!

Installatören måste se till att väggkonstruktionen garanterar en säker fastsättning av alla väggmonteringsskruvar. Monteringen måste under alla omständigheter utföras på en stabil, bärande vägg med en jämn yta. Fästdon: dymling 8 x 65 mm, skruvar i rostfitt stål 5 x 75 mm, lämplig för armerad betong eller fast tegelsten M20. För andra typer av väggar måste ett specialiserat företag för fästteknik konsulteras.

SI

OPOMBA!

Dragi kupec, pred uporabo natančno preberite varnostna navodila in priročnik shranite za nadaljnjo uporabo. Proizvajalec ne prevzema odgovornosti za napačno montažo ali nepravilno uporabo izdelka.
Varnostna navodila: Zložljivi sedež se uporablja izključno kot sedež pri prhanju in v zasebni rabi. Višina montaže prislonskega sedeža je odvisna od Višina na uporabnika, kot standardno višino uporabo 450-550mm od tal pladnja tuš ali kopel iz. Kot preprosta metoda se pritrdi višina tuš kabla priporočamo naslednje: Izmerite višino sedeža, ki je udobna za uporabnika tuš sedež postavite na podobno višino. Ne stojite na sedežu. Odstranite embalažni material od otrok. Vlažne površine lahko poslabšajo funkcijo proti zdrsu. Priporočena maksimalna uporaba: 5 let. Ne uporabljajte, če je izdelek poškodovan.
Navodila za čiščenje in nego: Prosimo, upoštevajte navodila za čiščenje in nego. V primeru nepravilne uporabe se izdelek lahko poškoduje. Previdno ga očistite z vodo in standardnimi čistilnimi sredstvi. Nato lahko izdelek posušite s krpo.

OPOZORILO!

Monter mora zagotoviti, da je gradnja zidu zagotavlja varno pritrditev vseh montažnih zid vijaki. Namestitev je treba opraviti z gladko površino vsakokrat v stabilni, nosilni steni. Zaponke: moznik 8 x 65 mm, vijaki iz nerjavečega jekla 5 x 75 mm, primerno za armiranobeton ali trdno opeko M20. Za druge vrste sten je treba dodati specializirano podjetje za pritrjevanje.

RO

NOTĂ!

Dragi clienti, Citiți cu atenție instrucțiunile de siguranță înainte de utilizare și păstrați manualul pentru utilizare ulterioară. Producătorul nu își asumă răspunderea pentru montarea defectuoasă sau utilizarea necorespunzătoare a produsului.
Instrucțiuni de siguranță: Scaunul de duș rabatabil este utilizat exclusiv ca scaun în timpul dușului și în uz privat. Înălțimea de montare a scaunului depinde de înălțimea corpului utilizatorului, deoarece înălțimea standard este utilizată la 410 - 540 mm de la podeaua de duș. Ca metodă simplă, înălțimea de montare a scaunului de duș vă recomandăm următoarele: Măsurați înălțimea scaunului unui scaun confortabil pentru utilizator și montați scaunul de duș la o înălțime similară. Nu stați pe scaun. Păstrați materialele de ambalare departe de copii. Suprafețele umede pot afecta funcția antiderapantă. Utilizarea maximă recomandată este de 5 ani. Nu utilizați dacă produsul este deteriorat.
Instrucțiuni de curățare și îngrijire: Vă rugăm să acordați atenție instrucțiunilor de curățare și îngrijire. În cazul utilizării necorespunzătoare, produsul poate fi deteriorat. Curățați-l cu apă și detergenți comerciali standard. Ulterior, puteți usca produsul cu o cârpă.

AVERTIZARE!

Instalatorul trebuie să se asigure că construcția peretelui garantează o fixare sigură a tuturor șuruburilor de montare pe perete. Montajul trebuie, în orice caz, să fie realizat pe un perete stabil, portant, cu o suprafață netedă. Dispozitive de fixare: dibluri 8 x 65 mm, șuruburi din oțel inoxidabil 4,7x75 mm, potrivite pentru beton armat sau cărămidă solidă M20. Pentru alte tipuri de pereți, trebuie consultată o firmă specializată în tehnologie de fixare. Verificați în mod regulat pentru o reținere sigură!